REHASENSE

SUPER-
LEICHTGEWICHT
CARBON ROLLATOR

ATHLON SL

CARBON-TECHNOLOGIE

Athlon SL – Rollatoren aus Carbon betonen die Eleganz und Leistung der Rollatoren-Serie von Rehasense. Mit seinem niedrigen Gewicht kann **Athlon SL** durch die Benutzer bis max. 150 kg gebraucht werden.

ATHLON SL

CARBON-TECHNOLOGIE

REHASENSE

HÖHENVERSTELLBAR

Athlon SL Schiebegriffe sind höhenverstellbar in 10 Positionen, von 63 cm bis 102 cm. Benutzerkomfort wird durch drei unterschiedliche Sitzhöhen garantiert – 62, 55 und 50 cm – sowie durch optimales Rahmendesign und ergonomische Schiebegriffe.

STABIL UND BESTÄNDIG

Der Rahmen und Sitz wurden getestet und für maximales Benutzergewicht von 150 kg zugelassen. Leichte und zuverlässige Bremsen mit bruchfesten Rädern, mit TPE bedeckt, sorgen für Stabilität und Sicherheitsgefühl beim Gehen.

KLAPPBAR UND EINFACH ZU TRAGEN

Athlon SL ist einfach zusammenzuklappen und bleibt in geklappter Position dank dem einfachen Verschlusssystem. Ergonomisches Design der Griffe sichert einfachen Transport von **Athlon SL**, wenn es nötig ist.

Stufenlos höhenverstellbare Griffe und feststellbare Handbremse.

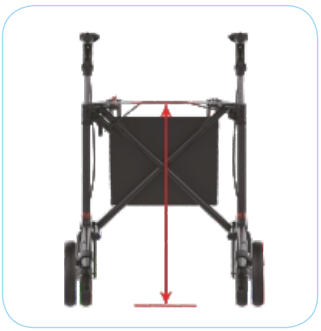

Sitzhöhe: 62, 55 und 50 cm.

Wartungsfreie Bremsen und TPE-beschichtete bruchfeste Räder.

Einzigartige dreieckige Carbon-Profile garantieren Beständigkeit bis zu 150 kg.

Bleibt fest geschlossen dank dem Verschluss und ist dank einem Druckknopf einfach zu öffnen.

Praktische Einkaufstasche, die einfach zu entnehmen ist, dank leicht anwendbaren Klipsen mit speziellem Design.

Ergonomisches Design der Griffe sichert einfachen Transport von **Athlon SL**, wenn es nötig ist.

Athlon SL ist einfach zusammenzuklappen und bleibt in geklappter Position dank dem einfachen Verschlusssystem.

Alle Größen können mit weichen Komforträdern ausgestattet werden.

ZUBEHÖR

Athlon SL kann mit einer reichen Auswahl an Rehasense Zubehör ausgestattet werden.

TECHNISCHE DATEN

Farben:

Max. Benutzergewicht: 150 kg

Bestellnummer:
Groß
CRBKL600 (schwarz)
CRWRL600 (rot)
CRSGL600 (anthrazit)
CRWHL600 (weiß)

Mittel
CRBKM550 (schwarz)
CRWRM550 (rot)

Klein
CRBKS500 (schwarz)

Größe:
(Breite x Tiefe x Höhe)

Large:	61 x 68 x 74-102 cm
Medium:	61 x 68 x 66-86 cm
Small:	61 x 68 x 63-79 cm

Sitzbreite: 46 cm

Größe zum Transport, wenn zusammengeklappt:
(Tiefe x Höhe x Breite)

Large:	68 x 79 x 22,5 cm
Medium:	68 x 74 x 22,5 cm
Small:	68 x 72 x 22,5 cm

Gewicht:

Groß:	5,2 kg (+ Tasche 370 g)
Mittel:	5,1 kg (+ Tasche 370 g)
Klein:	5,0 kg (+ Tasche 340 g)

Einkaufstasche Maße:
(Breite x Tiefe x Höhe)
32 x 15 x 28 cm
Füllgewicht: 5 kg.

Athlon SL ist CE-gekennzeichnet und entspricht den Anforderungen der EU-Richtlinie 93/42 EWG über Medizinprodukte

Copyright © Rehasense® 2018

Rehasense sp. z o.o.
Sulejowska 45g
97-300 Piotrków Trybunalski
Poland

Rehasense Benelux
Markeweg 81
8398 GM Blesdijke
Netherlands

Rehasense Deutschland
Briener Strasse 25
47533 Kleve
Deutschland